Materials Services | Materials Germany

Armaturenkompetenz

thyssenkrupp

Absperrschieber

Baureihe Classic Line, Edelstahl (tk-BC5AS)

Technische Daten

Bauform
metallisch dichtend, wartungsfrei

Besonderheiten
- Optional: ATEX-Zertifikat
- Optional: Dichtung mit FDA-Zulassung

Betätigung
Handrad

Anschluss
Innengewinde gemäß DIN EN 10226 (DIN 2999)

Baulänge
Siehe Abmessungstabelle

Betriebsparameter
Einsatztemperatur -20 °C bis +200 °C
Druckstufe PN16 von 1/2" bis 2"
Siehe Druck-Temperatur-Diagramm

Werkstoffe
Gehäuse: Edelstahl 1.4408 (ASTM A351-CF8M)
Keil: Edelstahl 1.4408 (ASTM A351-CF8M)
Sitze: metallisch dichtend
Spindeldichtung: PTFE
Handrad: Aluminium, beschichtet

Alle Angaben sind freibleibend und unverbindlich!

engineering.tomorrow.together.

1/2"–2"

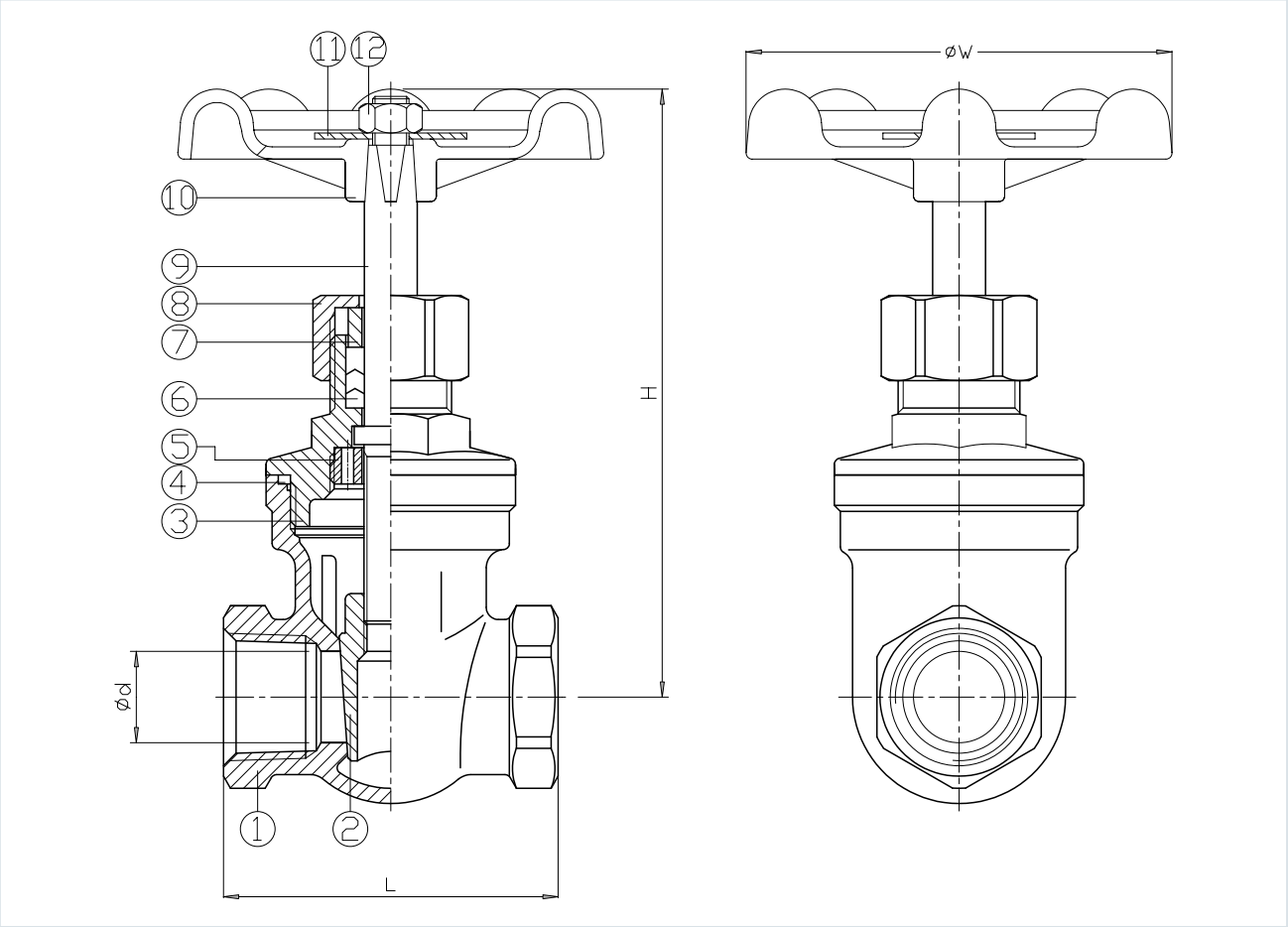

Abmessungen in mm							
NPS	DN	d	L	H	W	Gewicht [kg]	Kv-Wert [m³/h]
1/2"	15	15	55	101	70	0,4	15
3/4"	20	20	60	108	70	0,5	27
1"	25	25	65	115	80	0,7	46
1 1/4"	32	32	75	132	80	1,0	83
1 1/2"	40	38	85	149	90	1,5	116
2"	50	50	95	175	100	2,1	197

Stückliste

Pos.	Bauteile	Material
1	Gehäuse	ASTM A351-CF8M
2	Keil	ASTM A351-CF8M
3	Deckel	ASTM A351-CF8M
4	Deckeldichtung	PTFE
5	Wellendichtung	AISI 304
6	Packung	PTFE
7	Stopfbuchse	AISI 304
8	Deckelmutter	ASTM A351-CF8M
9	Schaltwelle	AISI 316
10	Griff	Aluminium
11	Typenschild	Aluminium
12	Mutter	AISI 304

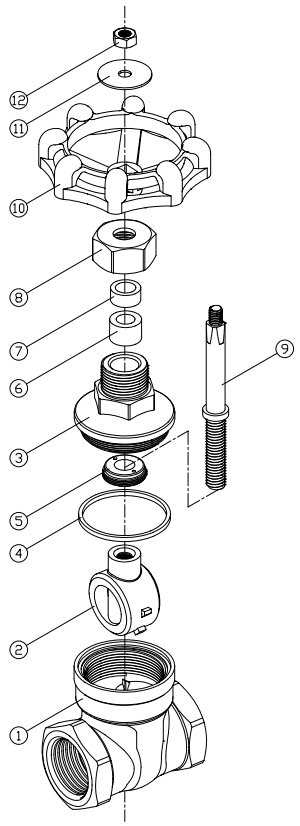

Druck-Temperatur-Diagramm

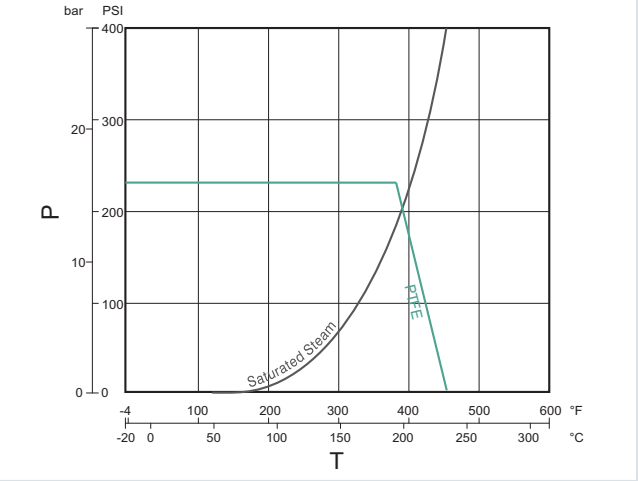

Kontakt

thyssenkrupp Schulte GmbH
Zweigniederlassung Das Armaturenzentrum
Artur-Ladebeck-Str. 114
33647 Bielefeld
T: +49 521 1451-208
daz.ts@thyssenkrupp.com
www.dasarmaturenzentrum.de

Hinweis:
Der Betrieb der Armatur ist ausschließlich im Bereich unterhalb der Druck-Temperatur-Linie sowie oberhalb der Sattdampflinie empfohlen. Bei abweichenden Anforderungen zögern Sie nicht, uns zu kontaktieren.

Bei den in diesem Dokument beschriebenen Armaturen, in der von uns gelieferten Form, handelt es sich weder um Maschinen gemäß Artikel 2 Absatz a noch um unvollständige Maschinen gemäß Artikel 2 Absatz g im Sinne der Maschinenrichtlinie 2006/42/EG.